OUR FOCUS IS ON YOUR VISION

SDM Untersuchungsmikroskop
von Karl Kaps

Das Plus
für Ihre HNO-Praxis

Kaps SDM

Optik, Beleuchtung, Komfort - hier stimmt einfach alles

Das Kaps SDM wird mit 2 verschiedenen Halterungssystemen angeboten:

- SDM 60 auf Rollstativ
- SDM 20 zur Wandmontage

Mit dem Kaps SDM Untersuchungs-mikroskop wenden wir uns an alle HNO-Ärzte, die keine Einschränkung der optischen Qualität möchten und ein hochqualitatives und leicht zu wartendes Untersuchungsmikroskop suchen.

Kaps SDM ist das perfekte Einsteigermodell und bietet ein sensationelles Preis-Leistungsverhältnis.

Wir haben uns auf die wichtigsten Features für die medizinische Untersuchung konzentriert und die bewährte Kaps Optik mit einer hellen LED Beleuchtung und einem großen Bedienkomfort kombiniert.

Die Kaps Optik liefert kristallklare Bilder und hochauflösende Details in natürlichen Farben (apochromatische Optik).

Das Beleuchtungssystem **LEDone** bietet gegenüber herkömmlichen Halogenlichtquellen eine Vielzahl von äußert positiven Produkteigenschaften:

- Müheloses und detailliertes Arbeiten in Tageslichtqualität
- Absolut geräuschlos und vibrationsfrei
- Lange Lebensdauer (30.000 Stunden)
- Niedriger Energiebedarf

AUF EINEN BLICK

- 3-fach Vergrößerungswechsler für eine hervorragende Schärfentiefe und einen ausgeprägten räumlichen Eindruck
- Weitwinkel-Okulare für Brillenträger standardmäßig enthalten
- Optional verfügbare 45°-Kupplung für noch leichtere und exaktere Positionierung und Beweglichkeit

Technische Daten

	Kaps SDM
Beleuchtung	LEDone Beleuchtungseinheit
Objektive	Auswechselbare Objektive von 200 mm bis 400 mm in Schritten von 50 mm Objektive f = 200 mm und f = 250 mm mit integrierter Fokussierung (14 mm)
Binokulartuben	Geradtubus f = 125 mm oder f = 159 mm
Okulare	Brillenträgerokulare WF 12,5 x V oder WF 10 x V (mit Dioptrieverstellung)
Vergrößerung	3-fach Wechsler, 5-fach Wechsler gegen Aufpreis
Feinfokussierung	Manuelle Fokussierung 40 mm (optional)
Videokamera	Adaptation von C-mount Videokameras durch Strahlenteiler und TV-Tubus
Integrierte Endoskopkamera	Zur direkten Adaptation von vorhandenen Endoskopkameras

Vergrößerungsfaktoren

Vergrößerungseinheit 3-fach und 5-fach mit Tubus f = 125 mm

Vergrößerungsfaktor	0,4	0,63	1,0	1,6	2,5
Vergrößerung	3,2	5	8	12,8	20
Sehfeld Ø in mm	52	34	22	14	8,5

Objektiv f = 200 mm
Okularvergrößerung 12,5 x V

Rollstativ

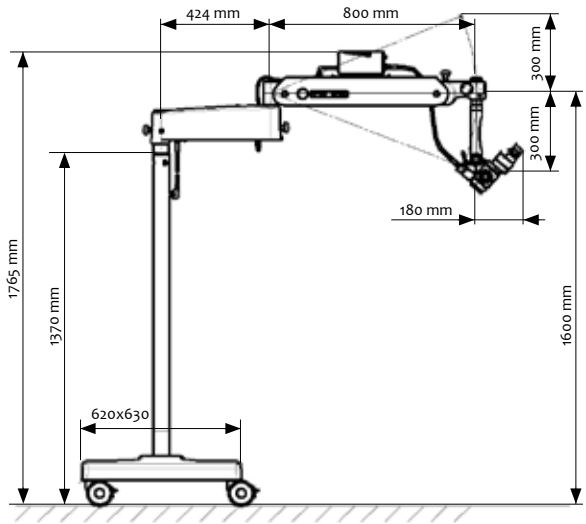

Wandmontage

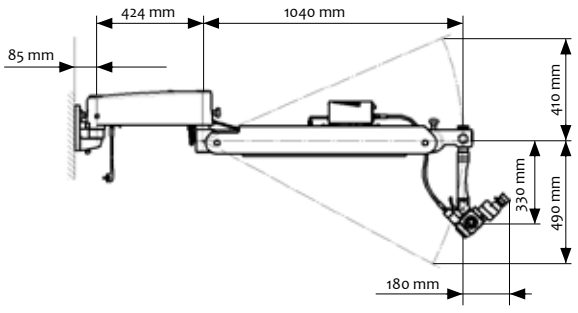

Karl Kaps ist ein weltweit agierendes Medizintechnik-Unternehmen und bietet Komplettlösungen zur Diagnose und Behandlung in den medizinischen Disziplinen Hals-Nasen-Ohren Heilkunde, Augenheilkunde und Augenchirurgie, Mikrochirurgie, Endodontie, Neuro- und Wirbelsäulenchirurgie, Gynäkologie sowie in allen ähnlich gelagerten Bereichen.

Die modernen und innovativen Operations- und Diagnosemikroskope werden in den Produktionsstätten Asslar und Wetzlar entwickelt und hergestellt.

Wir haben das Ziel, unseren Kunden die bestmögliche Ausrüstung für die medizinische Betreuung ihrer Patienten zur Verfügung zu stellen. So tragen wir dazu bei, dass die richtige Diagnose sichergestellt und die erfolgreiche Therapie eingeleitet werden kann.

Weitere Informationen finden Sie unter
www.kaps-optik.de

© 2016 Karl Kaps GmbH & Co. KG
Alle Rechte vorbehalten
Technische Änderungen werden ohne vorherige Mitteilung durchgeführt
Gedruckt in Deutschland, August 2016

Kaps SDM Untersuchungsmikroskop HNO / de / 08-2016

OUR FOCUS IS ON YOUR VISION

Karl Kaps GmbH & Co.KG | Schulstrasse 57 | D-35614 Asslar/Wetzlar | Fon +49 (0) 64 41 8 07 04-0 | Fax +49 (0) 64 41 8 59 85
www.kaps-optik.de | E-mail: info@kaps-optik.de