OUR FOCUS IS ON YOUR VISION

Dentalmikroskope
von Karl Kaps

Perfekte Balance
für Ihre Zahnarztpraxis

Dentalmikroskope von Karl Kaps

Leistungsstark und bedienerfreundlich

Kaps 1100 mit Schwenktubus und Komforthandgriffen

Leistungsstark und bedienerfreundlich unterstützten die Kaps Dentalmikroskope den Zahnarzt bei seiner anspruchsvollen Arbeit, egal ob in der Endodontie, Implantologie, Parondontologie oder der restaurativen Zahnmedizin.

Die Modelle **Kaps 1100 - 1450** sind im modularen Baukastensystem aufgebaut und bieten nahezu unbegrenzte Ausstattungsmöglichkeiten.

Individuell auf Ihre Wünsche zusammengestellt ist das Mikroskop optimal auf das persönliche Anforderungsprofil vorbereitet. Und sollten sich die Anforderungen ändern, so ist eine nachträgliche Aufrüstung des Gerätes jederzeit schnell und einfach möglich.

Das umfangreiche Zubehör unterstützt Sie ebenfalls bei allen Behandlungen und ist dabei genauso einfach und intuitiv zu bedienen, wie das Mikroskop selbst.

Alle Versionen sind auf einem Rollstativ und zur Wand- oder Deckenmontage erhältlich.

Karl Kaps steht für mehr als 70 Jahre Erfahrung in der Entwicklung und Produktion von medizinischen Mikroskopen. Als innovatives deutsches Traditions-unternehmen mit Sitz in Asslar ist Karl Kaps in mehr als 70 Ländern mit einem sehr gut ausgebauten Händlernetz erfolgreich tätig.

Keine Kompromisse an die Qualität

Features im Überblick

Brillante Optiken

- Kristallklare Bilder, hochauflösende Details
- Natürliche Farben (apochromatische Optik)
- Ob in Stufen bei Wechslersystemen oder stufenlos bei Zoom-Systemen bieten die Mikroskope eine allgemeine Übersicht bei geringer und klare Detailerkennung bei höherer Vergrößerung.

Ultrahelle LED-Beleuchtung

Die LED-Beleuchtung ermöglicht den Einblick in normalerweise schwer einsehbare Bereiche.

- Die hohe Beleuchtungsstärke, der deutlich bessere Kontrast und die Farbtemperatur in Tageslichtqualität ermöglicht ein ermüdungsfreies Arbeiten.
- Das Beleuchtungssytem benötigt nur eine geringe Stromaufnahme. Die hohe Lebensdauer garantiert zusätzlich niedrige Betriebskosten.

Balanciereinrichtung

Die Balanciereinrichtung ermöglicht problemlos die exakte Positionierung des Kaps Dentalmikroskops - und das auch mit adaptiertem Zubehör.

Free Motion Magnetbremse

Lösen Sie die Bremsen per Knopfdruck und verfahren Sie das Mikroskop ohne jeden Kraftaufwand. Haben Sie die neue Arbeitsposition erreicht, lassen Sie den Knopf los und die Position ist fixiert.

Komfortable Bedienung

Die Kaps Dentalmikroskope verfügen über einen großen Arbeits- und Bedienkomfort. Alle Elemente sind optisch sauber und bedienerfreundlich integriert.

Ergonomisches Design

Die Arbeit mit dem Kaps Dentalmikroskop erfolgt immer in einer bequemen und aufrechten, ergonomisch richtigen Position. Selbst bei langen Behandlungszeiten werden so erfolgreich Nacken- und Rückenschmerzen vorgebeugt.

Zubehör und Nachrüstbarkeit

Kaps Dentalmikroskope verfügen über ein umfangreiches Sortiment an Zubehör - genau abgestimmt auf Ihre persönliche Anforderungen.

Rüsten Sie Ihr Kaps Mikroskop mit Foto- und Videoadaptern aus. So wird die Befundkodumentation zu einem Kinderspiel.

Dank des modularen Baukastensystems lässt sich das Dentalmikroskop Kaps 1100 problemlos bis hin zu einem Kaps 1450 aufrüsten - und dies nachträglich, einfach und schnell.

Sonderfarben

Perfekte Integration des Dentalmikroskops in das Farbkonzept Ihrer Zahnarztpraxis. Karl Kaps bietet eine breite Farbpalette an Sonderlackierungen an. (gegen Aufpreis)

Langlebigkeit

Dentalmikroskope von Karl Kaps sind mit einem hochwertigen Metallgehäuse ausgestattet und zeichnen sich durch eine lange Lebensdauer aus.

made in Germany

Brillante Optik - Leistungsstarke Beleuchtung

für eine hervorragende Sicht auf das Behandlungsfeld

Modul 50

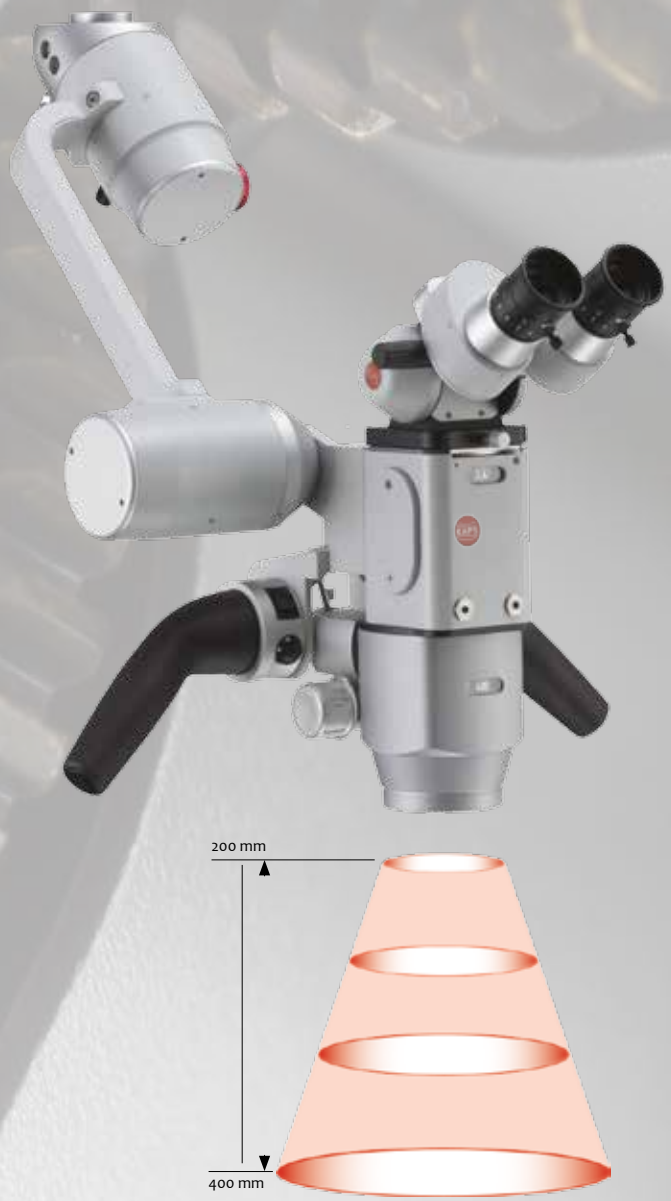

Kaps 1450
mit Vario-Objektiv (Modul 50)

Kaps Dentalmikroskope bieten kontrastreiche und farbechte Visualisierungslösungen.

Brillante Optik und ultrahelle LED-Beleuchtung gehen hier Hand in Hand.

Die Kaps Dentalmikroskope liefern scharfe und kontrastreiche Bilder in natürlichen Farben und mit hochauflösenden Details.

Alle Kaps-Dentalmikroskope können mit einem **Vario-Objektiv (Modul 50)** ausgerüstet werden. Dieses Objektiv steht für Ergonomie am Arbeitsplatz. Die Arbeitsabstände lassen sich stufenlos von 200 mm bis 400 mm einstellen. Damit ist ein Objektivwechsel unnötig. Sie fokussieren einfach auf der Fokussierebene auf und ab. Exakt aufeinander abgestimmte optische Komponenten liefern ein kontrastreiches, brillantes und verzeichnungsfreies Bild mit hoher Tiefenschärfe.

Alternativ steht das **Variflex-100** mit einer Brennweite von 220 - 320 mm zur Verfügung. Die Nachrüstung ist binnen Minuten durch einfaches Austauschen des Objektives möglich. Auch hier wurde auf eine hochwertige apochromatische Optik mit Mehrfachvergütung geachtet. Dieses Objektiv eignet sich hervorragend für Foto- und Videodokumentation.

Das manuelle oder motorische Zoomsystem im Bereich 1:6 (ab Kaps 1300) ermöglicht eine flexible Anpassung von Arbeitsabstand und Vergrößerung an die aktuelle Behandlungssituation. Sie können, ohne jegliche Einschränkung des räumlichen Sehens, schnell und problemlos zwischen Detailsichtfeld (maximale Vergrößerung) und Übersichtsfeld (größtmögliches Sichtfeld) wechseln. So erhalten Sie ein umfassendes Bild und können sich voll und ganz auf die Behandlung Ihres Patienten konzentrieren.

Mit dem Orangefilter filtern Sie störende UV-Anteile wirkungsvoll aus, die bei der Behandlung mit Kompositfüllungen zu einer verfrühten Aushärtung führen können.

Kaps Variflex-100

Kaps 1100
mit Variflex-100 Objektiv
und 45° Ergonomiekeil

Integrierte LED-Beleuchtung

Die Farbe des natürlichen Lichts entspricht einer Farbtemperatur von 5500 Kelvin, also einer weißen Farbe. Unsere Kaps Dentalmikroskope sind standardmäßig mit einer leistungsstarken LED-Beleuchtung ausgestattet, die ebenfalls mit einer Farbtemperatur von ca. 5.500 Kelvin arbeitet und damit dem Tageslicht sehr ähnlich ist.

Die homogene Ausleuchtung des Sehfeldes zusammen mit der kontrastreichen Farbtemperatur tragen zu einem ermüdungsfreien Arbeiten bei.

Ein weiterer Pluspunkt ist die lange Lebensdauer von ca. 50.000 Stunden und die geringe Stromaufnahme. Zudem erzeugt die LED-Beleuchtung nur wenig Wärme und ist äußerst leise.

Wahlweise sind die Kaps Dentalmikroskope auch mit einer externen Xenon-Beleuchtung (180 Watt) erhältlich.

Ergonomische Lösungen

damit die tägliche Routine nicht auf den Rücken schlägt

Ergonomie und Bedienkomfort spielen gerade in Dentalpraxen und -kliniken eine große Rolle. Beugen Sie selbst bei langen Behandlungszeiten erfolgreich Nacken- und Rückenschmerzen vor.

Rüsten Sie Ihr Kaps Dentalmikroskop mit einem **45° Ergonomiekeil** für optimale Ergonomie aus. Der **integrierte Binokulare Drehteller** neutralisiert selbst unkomfortable Mikroskopeinstellungen im Drehbereich ± 24°. Sie sitzen immer in einer bequemen und aufrechten, ergonomisch richtigen Position und haben doch den optimalen Einblickwinkel.
Drehen Sie den Mikroskopkopf wie Sie ihn benötigen und passen Sie ihn der Position des Patienten an. Es genügt ein Handgriff und durch Bewegen des Drehtellers schwenkt der Tubus wieder in Ihre bevorzugte Arbeitsposition.

Müheloses Positionieren

Sämtliche Mikroskopbewegungen werden mit minimalem Kraftaufwand ausgeführt. Ab Version Kaps 1100 ist das System mit einer **Balanciereinrichtung** ausgestattet. Diese ermöglicht eine problemlose und exakte Positionierung des Mikroskops in jeder gewünschten Stellung, auch mit adaptiertem Zubehör. Unsymmetrische Lastenverteilungen am Mikroskopkopf werden ausgeglichen und beeinflussen weder die Ergonomie noch die einfache Positionierung des Mikroskops.

Alle Versionen ab Kaps 1200 verfügen zudem über **elektromagnetischen Bremsen** mit Balanciereinrichtung (Free Motion) für das Fixieren des Mikroskopkopfes in der aktuellen Position. Drücken Sie den Knopf am Handgriff und die Magnetbremsen lösen sich. Nach Erreichen der neuen Arbeitsposition lösen Sie den Knopf wieder und die neue Position ist fixiert.

Ergonomie und Bedienkomfort.
Konzentrieren Sie sich voll und ganz auf das Wesentliche.

Für eine ergonomisch richtige Arbeitsposition - Kaps 1100 mit 45° Ergonomiekeil mit Strahlenteiler und Binokularem Drehteller sowie Fototubus
(Bild mit freundlicher Genehmigung von Dr. Milen Dimitrov)

Kaps Dentalmikroskope im Überblick

vom perfekten Allrounder Kaps 1100 bis zum Highlight der Serie Kaps 1400

Kaps 1100

Allrounder - immer in Balance

- 5-fach apochromatischer Vergrößerungswechsler
- 0-210° binokularer Schwenktubus
- Objektiv f = 250 mm mit Feinfokussierung (12 mm)
- Brillenträgerokulare 12,5 x V
- Balanciereinrichtungen
- Komforthandgriffe
- Integrierte LED-Beleuchtung

Kaps 1200

Perfektes Handling dank der Free Motion Magnetbremse

- 5-fach apochromatischer Vergrößerungswechsler
- 0-210° binokularer Schwenktubus
- Objektiv f = 250 mm mit Feinfokussierung (12 mm)
- Brillenträgerokulare 12,5 x V
- **Free Motion Magnetbremse mit Balanciereinrichtung**
- **Komforthandgriffe mit Bedienelementen**
- Integrierte LED-Beleuchtung

Kaps 1300

Stufenlose Vergrößerung dank manuellem Zoom, perfektes Handling dank der Free Motion Magnetbremse

- **Manueller Zoom 1:6**
- 0-210° binokularer Schwenktubus
- Objektiv f = 250 mm mit Feinfokussierung (12 mm)
- Brillenträgerokulare 12,5 x V
- Free Motion Magnetbremse mit Balanciereinrichtung
- Komforthandgriffe mit Bedienelementen
- Integrierte LED-Beleuchtung

Kaps 1400

Highlight der Serie, das vollmotorische Dentalmikroskop

- **Motorischer Zoom 1:6**
- 0-210° binokularer Schwenktubus
- Objektiv f = 250 mm mit Feinfokussierung (12 mm)
- Brillenträgerokulare 12,5 x V
- Free Motion Magnetbremse mit Balanciereinrichtung
- Komforthandgriffe mit Bedienelementen
- Integrierte LED-Beleuchtung

Kaps Zubehör für Dentalmikroskope 1100-1400

Leistungsstark bis ins Detail

- **Kaps 45° Ergonomiekeil mit Strahlenteiler und Binokularem Drehteller**

  Die unschlagbare Kombination für einen optimalen Einblickwinkel und Komfort am Arbeitsplatz.

  ➲ Bestell-Nr. 101-990-100 (45° Tubus, einseitig 50:50)
  ➲ Bestell-Nr. 101-991-100 (45° Tubus, einseitig 80:20)
  ➲ Bestell-Nr. 101-993-100 (45° Tubus, beidseitig 50:50 / 80:20)

- **Kaps Fototubus für DSLR-Kamera (Canon, Nikon)**

  Mehrfach vergütete Antireflex High-End Optik mit hoher Transmission ≥ 90 für ein formatfüllendes, verzeichnungsarmes und bildfeldgeebnetes Digitalkamerabild.

  ➲ Bestell-Nr. 101-320-000

- **Kaps HD Fotoadapter für SONY Alpha 5000/6000 (gilt auch für vorhandene SONY NEX-5/-6/-7)**

  HD Befunddokumentation mit apochromatischer Optik für brillante und farbechte Bilder mit erstaunlicher Detailvielfalt in Vollformat.

  ➲ Bestell-Nr. 101-327-000

- **Kaps HD Video- und Dokumentationszubehör**

  Umfangreiches Video- und Dokumentationszubehör auf Anfrage erhältlich. Fordern Sie aktuelle Informationen an.

- **Kaps-Variflex-100 in kompakter Bauhöhe**

  Objektiv mit einer Brennweite von 220 - 320 mm und Objektivschutz ist schnell und einfach eingesetzt und sofort einsatzbereit.

  ➲ Bestell-Nr. 101-710-100 (Variflex-100)
  ➲ Bestell-Nr. 101-712-100 (Objektivschutz)

- **Kaps Vario-Objektiv (Modul 50)**

  Stufenlos einstellbarer Arbeitsabstand von 200 mm bis 400 mm für mehr Ergonomie am Arbeitsplatz. Damit ist ein Objektivwechsel unnötig. Sie fokussieren einfach auf der Fokussierebene auf und ab.

  ➲ Bestell-Nr. 162-700-000

- **Kaps Objektivschutz**

  Zur nachträglichen Adaptation, passend für alle vorhandenen Objektive (außer Vario-Objektive). Eine 8-fache Beschichtung sorgt für beste Bildschärfe und eine hohe Farbqualität. Reflexionen werden völlig vermieden.

  ➲ Bestell-Nr. 101-665-100

- **Asepsis**

  Für alle Einstellregler und Handgriffe bieten wir Asepsiskappen an.

Technische Daten

	Kaps 1100	Kaps 1200	Kaps 1300	Kaps 1400
Vergrößerung	5-fach apochromatischer Vergrößerungswechsler		manueller Zoom 1 : 6	motorischer Zoom 1 : 6
Vergrößerungsbereich	1,5-fach bis 40-fach (abhängig von den optischen Komponenten)			
Gesichtsfeld	120 mm bis 7 mm (abhängig von den optischen Komponenten)			
Beleuchtung	Integrierte LED-Beleuchtung Optional: Xenon 180 W (extern) Immer in Verbindung mit Orangefilter und Spotbeleuchtung			
Objektive	Mit fester Brennweite ab 100 mm bis 400 mm in einer Abstufung in 50 mm Schritten (jeweils mit Feinfokussierung 12 mm) Kaps-Variflex-100 f = 220 mm - 320 mm (stufenlos) Vario-Objektiv (Modul 50) f = 200 mm - 400 mm (stufenlos und motorisch)			
Okulare	10 x; 12,5 x			

Kaps 1100 - Wandmontage

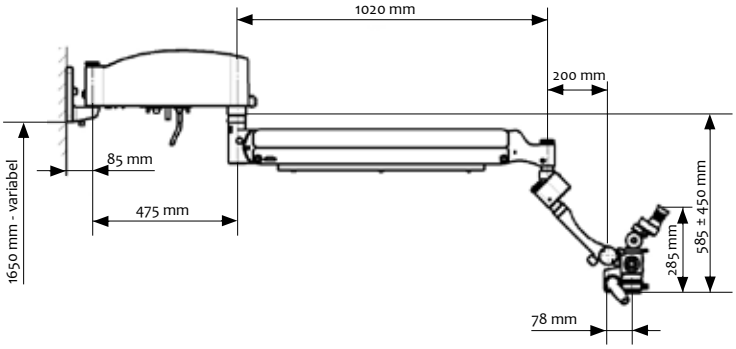

Kaps 1100 - Deckenmontage

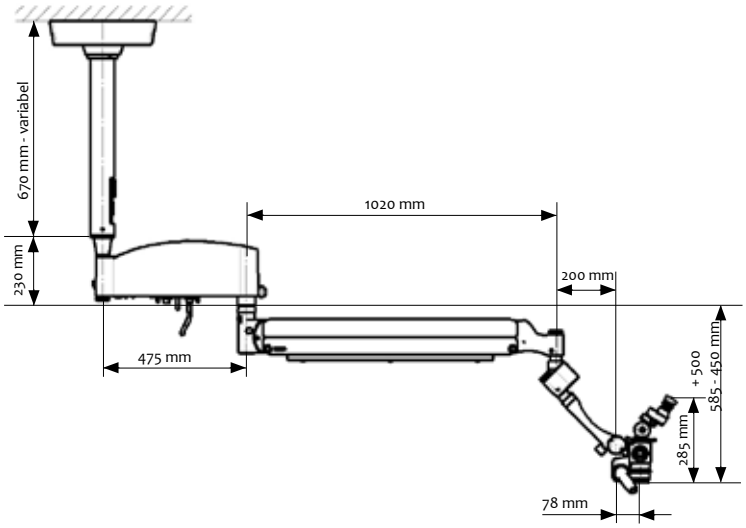

Kaps 1100 - Rollstativ

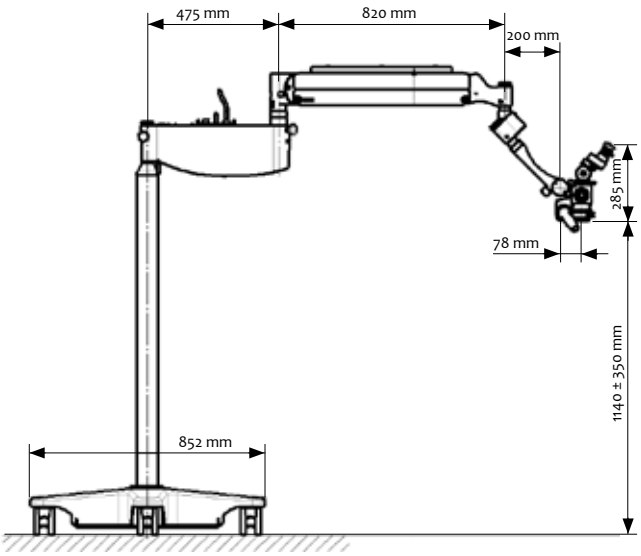

Karl Kaps GmbH & Co. KG
Schulstraße 57
35614 Asslar
Germany

© 2018 Karl Kaps GmbH & Co. KG
Alle Rechte vorbehalten
Technische Änderungen werden ohne vorherige Mitteilung durchgeführt

Gedruckt in Deutschland, September 2018

Kaps 1100-1400 Dentalmikrokope / de / 09-2018

Karl Kaps ist ein weltweit agierendes Medizintechnik-Unternehmen und bietet Mikroskope zur Diagnose und Behandlung in den medizinischen Disziplinen Hals-Nasen-Ohren Heilkunde, Augenheilkunde und Augenchirurgie, Mikrochirurgie, Endodontie, Neuro- und Wirbelsäulenchirurgie, Gynäkologie sowie in allen ähnlich gelagerten Bereichen.

Die modernen und innovativen Operations- und Diagnosemikroskope werden in den Produktionsstätten Asslar und Wetzlar entwickelt und hergestellt.

Wir haben das Ziel, unseren Kunden die bestmögliche Ausrüstung für die medizinische Betreuung ihrer Patienten zur Verfügung zu stellen. So tragen wir dazu bei, dass die richtige Diagnose sichergestellt und die erfolgreiche Therapie eingeleitet werden kann.

Weitere Informationen finden Sie unter
www.kaps-optik.de

OUR FOCUS IS ON YOUR VISION

Karl Kaps GmbH & Co.KG | Schulstrasse 57 | D-35614 Asslar/Wetzlar | Fon +49 (0) 64 41 8 07 04-0 | Fax +49 (0) 64 41 8 59 85
www.kaps-optik.de | E-mail: info@kaps-optik.de